TreM K1, cappuccino - PC dimmable

209090725

NORDESIGN

Tekniske data
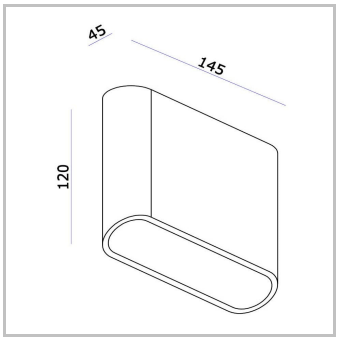
Artikkelnummer	209090725
GTIN	7070952138710
Beskyttelsesklasse	I
IP	65
Høyde	12
Bredde	14.5
Dybde	4.5
Nettovekt	0.7
Kartongstørrelse	12
Gjennomgående kobling	Nei
Farge produkt/base	Cappucino
Farge optikk/skjerm	Transparent
Materiale produkt/base	Aluminium
Materiale optikk/skjerm	Glass
Driftsspenning	220-240V AC
AC/DC	AC
TA min.	-20
TA maks.	50
Min. frekvens (Hz)	50
Maks. frekvens (Hz)	60
Antall pr 16A B	171
Antall pr 16A C	171
Dimbar	Fase avsnitt
Power Factor (full load)	0.9
Strømforsyning art.nr.	GLP12TFHR200P
Antall lyskilder/moduler	1
Lyskilde	7W LED, 3000K, 291lm, CRI>90
Lyskilde	LA592-007-0604-A2790-001
Lysfarge (K)	3000
CRI >	90
Strålevinkel	120
Strøm (lyskilde std) (A)	0.2
Forbruk (system) (W)	7
Effektivitet (system) (lm/w)	42
SDCM / MacAdam (	3
Lyskilde (deler)	Teen LED
Maks. spenning ut (V)	42
Maks. spenning ut (V)	27